Cloison PRÉGYMÉTAL D72/48 ROC AIR - 36dB - M48-35

- Cloison de distribution constituée par de plaques de plâtre PRÉGYROC AIR, de largeur 120 cm, vissées sur une ossature métallique délimitant un vide de construction.

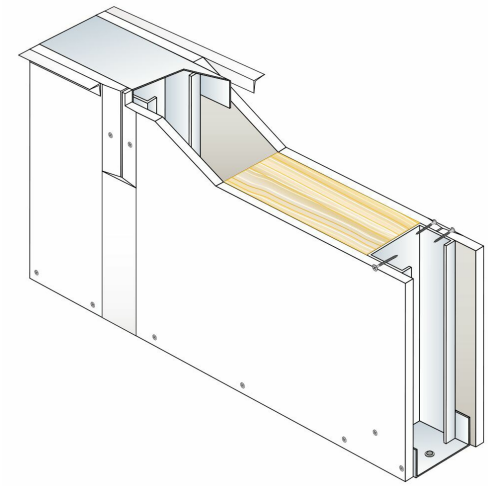

APPLICATION

- Distribution intérieure des pièces dans tous types de locaux.
- Pour les pièces humides privatives EB+p (SdB, garage...) : utiliser un parement PRÉGYROC AIR HYDRO et faire les joints avec l'enduit PRÉGYDRO.
- Pour les pièces humides collectives EB+c : utiliser un parement PRÉGYROC AIR HYDRO et une sous-couche de protection à l'eau sous carrelage (SPEC).

DESCRIPTIF TYPE

Fourniture et pose d'une cloison de distribution non porteuse PRÉGYMÉTAL, de chez Siniat ou techniquement équivalent, composée de plaques de plâtre PRÉGYROC AIR vissées sur une ossature métallique PRÉGYMÉTAL en acier galvanisé.
Traitement des joints, angles, cueillies par bande pour joints et enduit PRÉGYLYS.
Mise en oeuvre selon le DTU 25-41 et suivant les recommandations Siniat.

ATTRIBUTS TECHNIQUES

Composition du système	1+1 PRÉGYROC AIR BA13
Ossature	Montant PRÉGYMÉTAL M48-35
Épaisseur totale	72mm
Hauteur maximale	4.25m
Référence acoustique	Simulation Acous STIFF
Rw+C	36dB
Référence mécanique	DTA CSTB 9/11-931*V3

CONFIGURATION DU SYSTÈME

	Entraxe ossature	Hauteur maximale	Pression au vent
M48-35 accolés à entraxe 40 cm	400mm	4.25m	200N/m²
M48-35 accolés à entraxe 60 cm	600mm	3.8m	200N/m²
M48-35 simples à entraxe 40 cm	400mm	3.45m	200N/m²
M48-35 simples à entraxe 60 cm	600mm	3.05m	200N/m²

La mise en oeuvre doit être faite selon les DTU, DTA, Avis Techniques ou recommandations Siniat. Les performances du système sont données à titre indicatif, contacter le service technique pour vérification. Toute modification de références commerciales des composants invalide les performances techniques revendiquées et dégage Siniat de toute responsabilité.

20/04/2024

Reproduction interdite sans autorisation - Etex France Building Performance S.A. - Société Anonyme au capital de 159 750 304 euros - RCS Avignon 562 620 773 - TVA intracommunautaire FR 57 562 620 773 - APE 6362Z Etex France Building Performance : 500 rue Marcel Demonque - Pôle Technologique Agroparc - 84000 AVIGNON